CENIGOMMA s.r.l. Società Unipersonale

Soggetta a Direzione e Coordinamento da parte di
Arroweld Italia Spa iscritta al Reg. Imprese di Vicenza
al n. 03354110243

Sede legale: Strada dell'Alpo, 26 - 37136 Verona (ZAI)
Cap. Sociale _ 500.000,00 i.v. - R.E.A. Verona 359202
Cod. Fisc., P. Iva e Reg. Impr. di Verona IT 03712400237
Tel. 045 8283711 - Fax 045 8200799
cenigomma@arroweld.com - www.cenigomma.com

NEGOZIO VERONA Strada dell'Alpo, 28 - 37136 VERONA
Tel. 045 8283793 - Fax 045 8283708
FILIALE DI UDINE Via Tavagnacco, 83/2 - 33100 UDINE
Tel. 0432 546037 - Fax 0432 547121
udine.cenigomma@arroweld.com

SCHEDA TECNICA INFORMATIVA Rev. 04

BIDONI 120-240 l per la raccolta differenziata e accessori

Dati Generali

Contenitore carrellato con assale in acciaio e ruote da 200 mm, certificato a norma UNI EN840, made in Italy, lavabile e sterilizzabile, non assorbe assolutamente i liquidi ed è resistente agli agenti chimici oltre a non essere attaccabile dai parassiti. Consigliato per ambienti interni ed esterni di uffici, industria, comunità per la raccolta differenziata, proposto nelle versioni con capacità da 120 o da 240 l, disponibili in pronta consegna nei colori verde, blu, giallo, bianco, marrone.
Accessori disponibili e venduti separatamente (vedi tabella sotto).
Viene fornito smontato: vedi ultima pagina per le istruzioni di montaggio.

BIDONI

Cod.	Capacità (l)	Colore
10737	120	verde
81995	120	blu
81972	120	giallo
11854	120	bianco
81908	120	marrone
10738	240	verde
93483	240	blu
82981	240	giallo
89909	240	bianco
86952	240	marrone

ACCESSORI (PEDALE BIDONE + ANELLO FERMA SACCO)

Cod.	Note
83256	per bidone da 120 l
80890	per bidone da 240 l

ACCESSORI (ANELLO FERMA SACCO)

Cod.	Note
83255	per bidone da 120 l
80884	per bidone da 240 l

Materiali, caratteristiche e certificazioni del bidone

- FUSTO: 100% HDPE prima qualità (vedi tabella per caratteristiche).
- COPERCHIO: 100% HDPE prima qualità.
- CHIODI FERMA-COPERCHIO: 100% HDPE prima qualità.
- ASSALE: in acciaio zincato 42-44 micron.
- RUOTE: gomma nera, diametro 200 mm.
- FORZA DI TRAZIONAMENTO: < 60 N.
- TIPOLOGIA BIDONE: classe I e presa frontale tipo A. Prodotto certificato da TUV in accordo a Norme UNI EN 840 1-5-6. In accordo a Direttiva 2000/14/CE (emissioni inferiori a 97dB).

Materiali, caratteristiche del kit anello fermasacco e pedale alzacoperchio

- Acciaio zincato spessore 10 micron tropicalizzato (pedale in tubo di acciaio sagomato mentre tiranti ed anello in filo).
- Fornito in scatola di montaggio contenente istruzioni, pedale, tiranti, viti e rondelle.
- Peso e dimensioni imballo:
  - per bidone da 120 l: 1,70 kg e 72 x 42 x 7 cm.
  - per bidone da 240 l: 1,80 kg e 56 x 80 x 9 cm.

Proprietà del materiale HDPE utilizzato per il bidone:

Caratteristiche	u.m.	120 litri	240 litri
Densità (a 23°C)	g/cm³	> 0.94	> 0,94
Temperatura max di esercizio	°C	< + 80	< + 80
Temperatura min di esercizio	°C	> - 20	> - 20
Resistenza all'urto	kJ/m²	> 210	> 210
Resistenza all'urto dopo invecchiamento	kJ/m²	> 110	> 110
Massa totale ammissibile	kg	60	116
Capacità nominale	l	120	240
Tipo di aggancio	-	A	A
Grado di resistenza alla fiamma (UL 94)	-	HB	HB

PRODOTTI IN MATERIALE RICICLABILE

PE HD

Dimensioni e altre caratteristiche del bidone

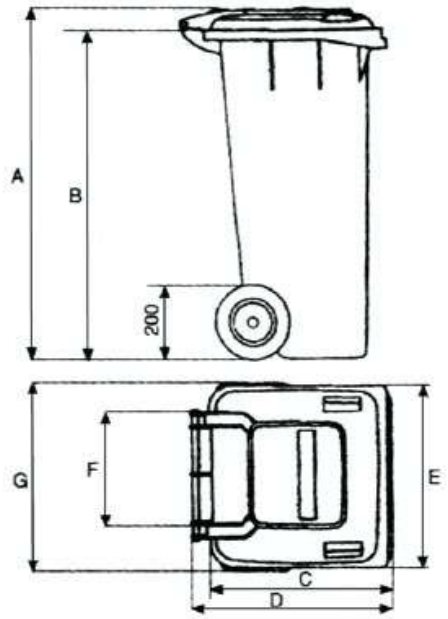

	120 l	240 l
A	930 mm	1070 mm
B	875 mm	995 mm
C	485 mm	655 mm
D	550 mm	730 mm
E	480 mm	580 mm
F	355 mm	420 mm
G	480 mm	570 mm

Caratteristiche	120 litri	240 litri
Spessore medio fondo	± 4 / 4,5 mm	± 4 / 4,5 mm
Spessore medio coperchio	± 3 / 3,5 mm	± 3 / 3,5 mm
Spessore medio base inf. fondo	± 4 / 4,5 mm	± 4 / 4,5 mm
Dimensioni base inf. fondo	335÷350x270 mm	410÷ 430x400 mm
Imballo (pezzi)	1	1
Capacità di carico (kg)	60	116
Peso (kg)	9,00	13,00

Uso e manutenzione

La manutenzione richiesta si sostanzia nella pulizia dei bidoni medesimi che può essere eseguita lavando con acqua e con comuni detergenti industriali sia il prodotto nella sua interezza che parti d'esso. È necessario assicurarsi che il prodotto venga utilizzato correttamente evitando urti, cadute e sovraccarichi che possono danneggiare parti essenziali del prodotto stesso. Assicurarsi inoltre che i chiodi ferma-coperchio e le ruote siano in sede e non sfilati anche solo parzialmente.

Utilizzare le istruzioni di montaggio indicate dal produttore.

Smaltire i prodotti esausti secondo le normative vigenti nel paese di utilizzo.

Si declina ogn i responsabilità per danni a cose e persone nonché al prodotto stesso causate da uso improprio od errato dei bidoni.

CENI® gomma

Immagini

CENI® gomma

SEQUENZA DI MONTAGGIO:

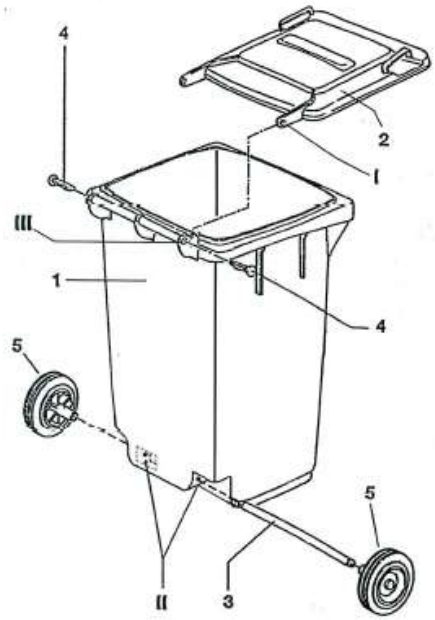

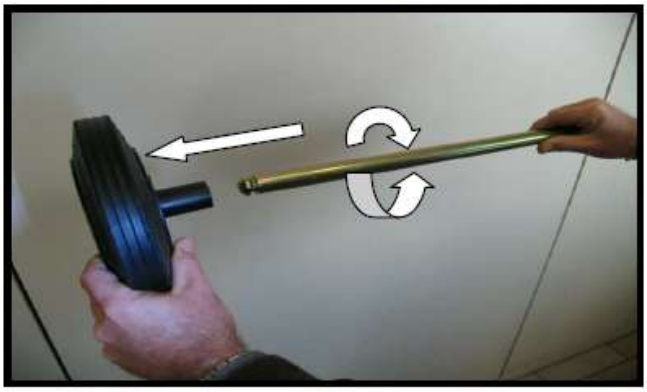

A.
Inserire l'assale in acciao (**3**) nell'apposita sede di una ruota (**5**), ruotandolo in senso orario e antiorario, dando una pressione sufficiente per l'inserimento del perno di bloccaggio nell'apposito alloggiamento.

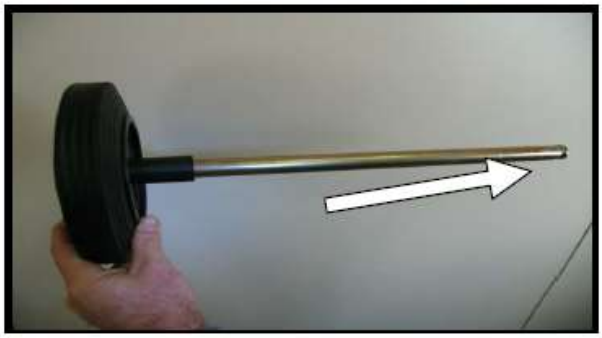

B.
Posizionare il bidone (**1**) al contrario per agevolare le operazioni.
Inserire l'assale (**3**) con una ruota montata (**5**) nelle apposite sedi (**II**) posizionate nella parte inferiore del bidone.

C.
Inserire la seconda ruota (**5**) ruotando in senso orario e antiorario, dando pressione sufficiente ad inserire il perno di bloccaggio nell'apposita sede dell'assale (**3**). Verificare il corretto funzionamento e bloccaggio delle ruote prima di utilizzare il bidone.

D. Porre il coperchio (**2**) sopra il bidone (**1**), in modo tale che il foro (I) del coperchio vada a coincidere con il foro (**III**) del bidone.

E. Inserire i due chiodi (**4**) nel foro risultante dalla sovrapposizione dei fori (**I**) e (**III**) mandandoli con un piccolo colpo a fine corsa, individuabile con uno scatto.