CENIGOMMA s.r.l. Società Unipersonale

Soggetta a Direzione e Coordinamento da parte di
Arroweld Italia Spa iscritta al Reg. Imprese di Vicenza
al n. 03354110243

Sede legale: Strada dell'Alpo, 26 - 37136 Verona (ZAI)
Cap. Sociale _ 500.000,00 i.v. - R.E.A. Verona 359202
Cod. Fisc., P. Iva e Reg. Impr. di Verona IT 03712400237
Tel. 045 8283711 - Fax 045 8200799
cenigomma@arroweld.com - www.cenigomma.com

NEGOZIO VERONA Strada dell'Alpo, 28 - 37136 VERONA
Tel. 045 8283793 - Fax 045 8283708
FILIALE DI UDINE Via Tavagnacco, 83/2 - 33100 UDINE
Tel. 0432 546037 - Fax 0432 547121
udine.cenigomma@arroweld.com

SCHEDA TECNICA INFORMATIVA

Felpa mezza zip 290 gr (tutti i colori)

Descrizione

Manica lunga e mezza zip, polsini, colletto e fondo in maglia.
Tessuto: 65% cotone - 35% poliestere, peso 290 Gr.
Disponibile in confezioni da 1 pezzo.

Immagini e rispettivi codici articolo colore e taglie

CENI® gomma

Tabella misura taglie

	ART. FELPA MEZZA ZIP (TUTTI I COLORI)	S*	M	L	XL	XXL	3XL	4XL*
A	LUNGHEZZA DA PUNTO SPALLA	66	68	70	72	74	76	78
B	PETTO	51	54	57	60	63	66	69
C	LARGHEZZA FONDO COSTINA	38	40	42	45	48	51	54
D	LARHEZZA FONDO	51	54	57	60	63	66	69
E	ALTEZZA POLSO	5,5	5,5	5,5	5,5	5,5	5,5	5,5
F	LARGHEZZA COLLO DA CUCITUTA A CUCITURA	20	20,5	21	21,5	22	22	23
G	SCOLLO DAVANT	6,0	6,0	6,0	6,5	6,5	6,5	7
H	ALTEZZA COLLO	6,5	6,5	6,5	6,5	6,5	6,5	6,5
I	GIROMANICA	25	26	27	28	29	30	31
J	LARGHEZZA TESSUTO FONDOMANICA	15	16	17	18	19	20	21
M	LARGHEZZA COSTINA FONDOMANICA	8	9	9	10	10	11	11
N	RAGLAN	28	30	32	34	36	38	40
O	ALTEZZA COSTINA FONDOMANICA	5,5	5,5	5,5	5,5	5,5	5,5	5,5
P	LUNGHEZZA MANICA	73	75	77,5	78,5	79,5	80,5	81,5
S	LUNGHEZZA ZIP	20	20	20	20	20	20	20
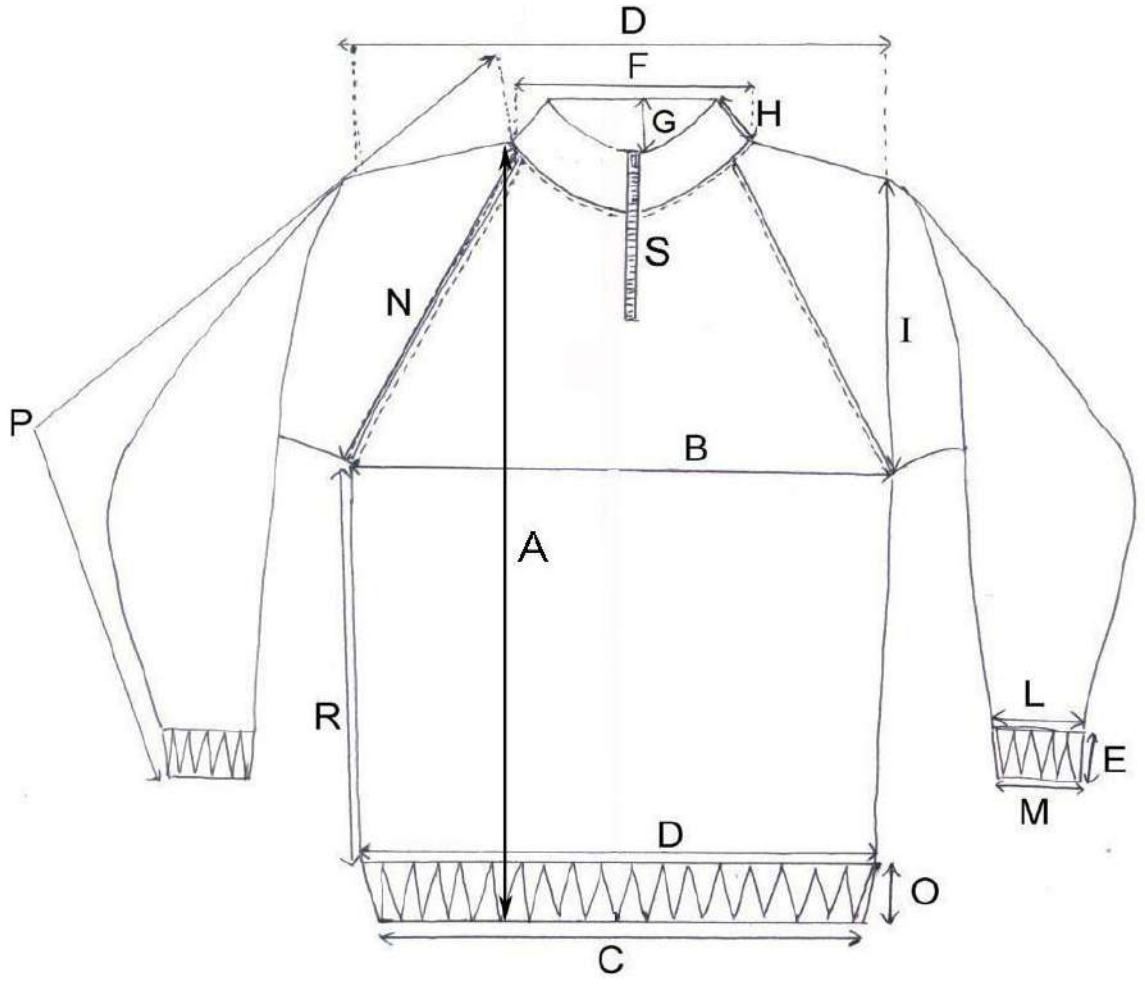
* TAGLIE NON DISPONIBILI A CATALOGO